SMT TOTAL SOLUTION

# STS LABEL FEEDER

Since 2014

에스티에스 주식회사

경기도 용인시 기흥구 용구대로 2145번길 43

# 1. LABEL FEEDER TYPE

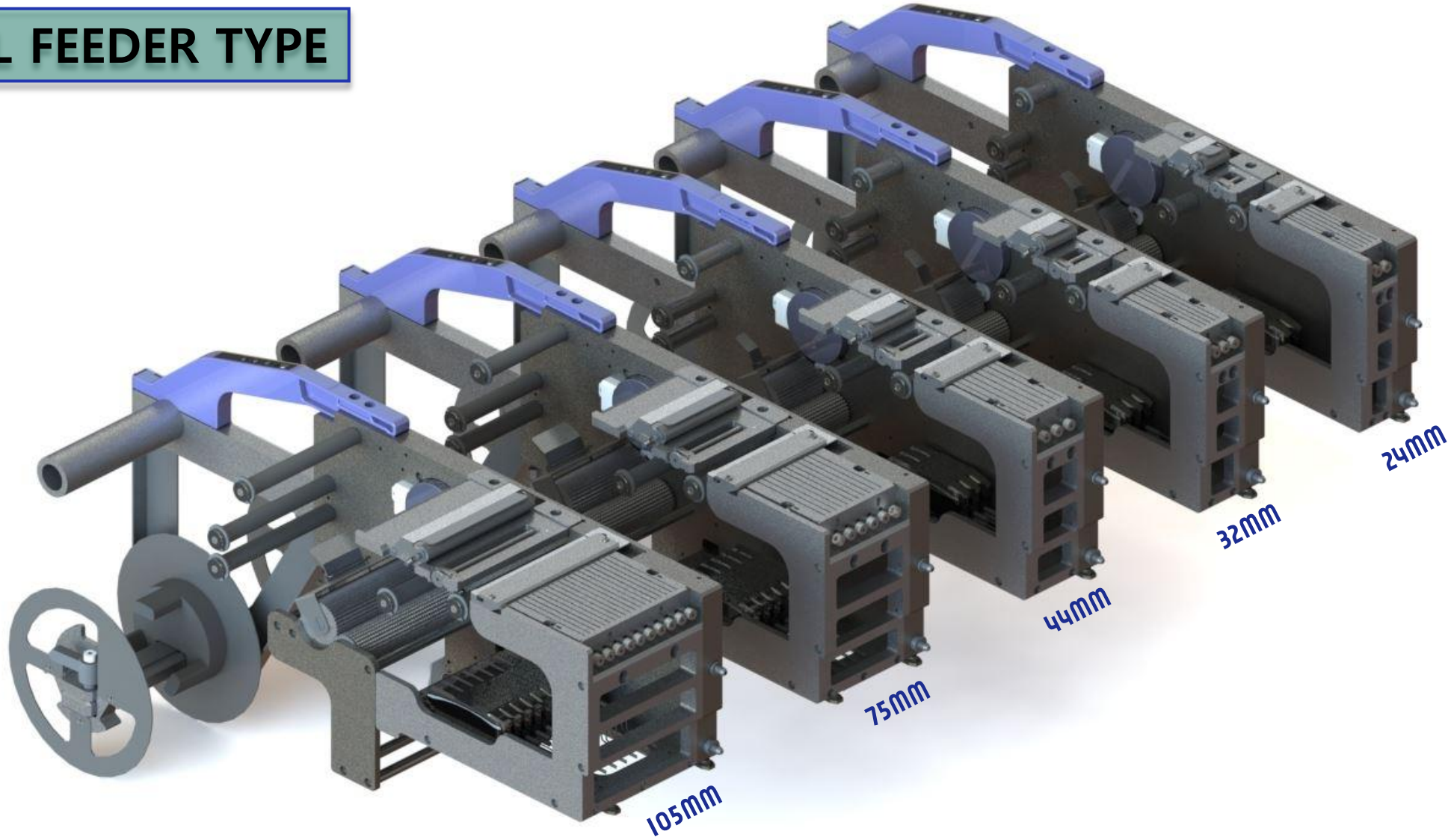

## 2. LABEL FEEDER 전체도

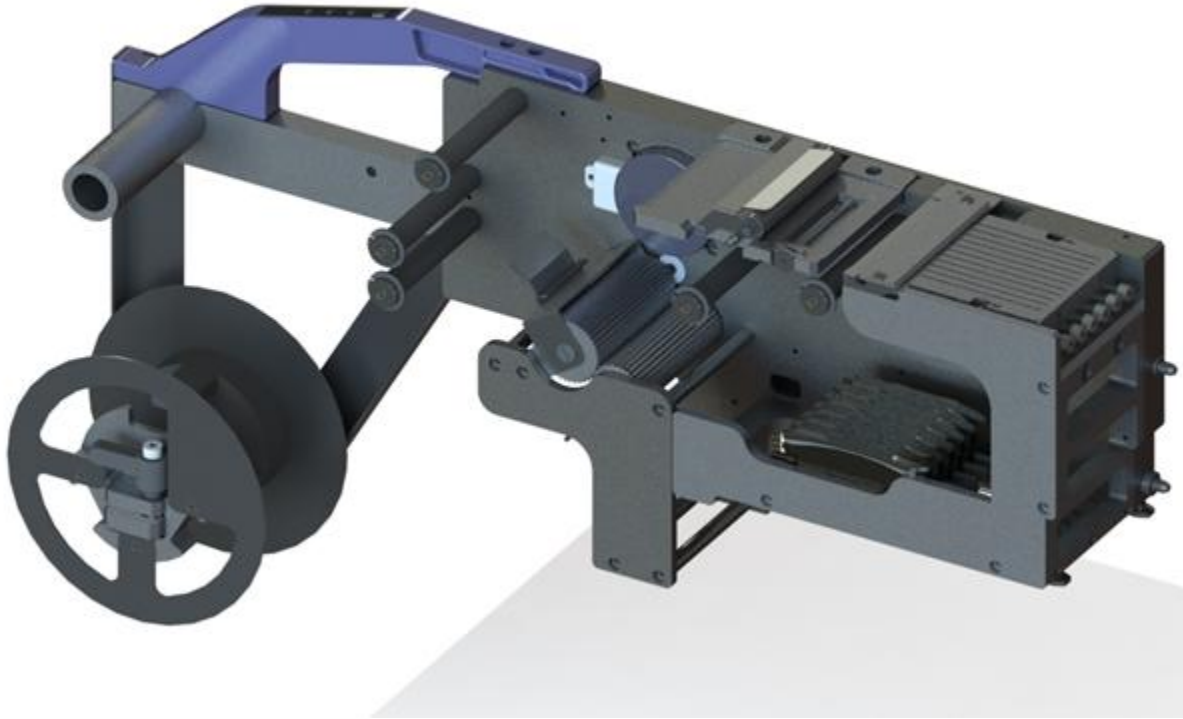

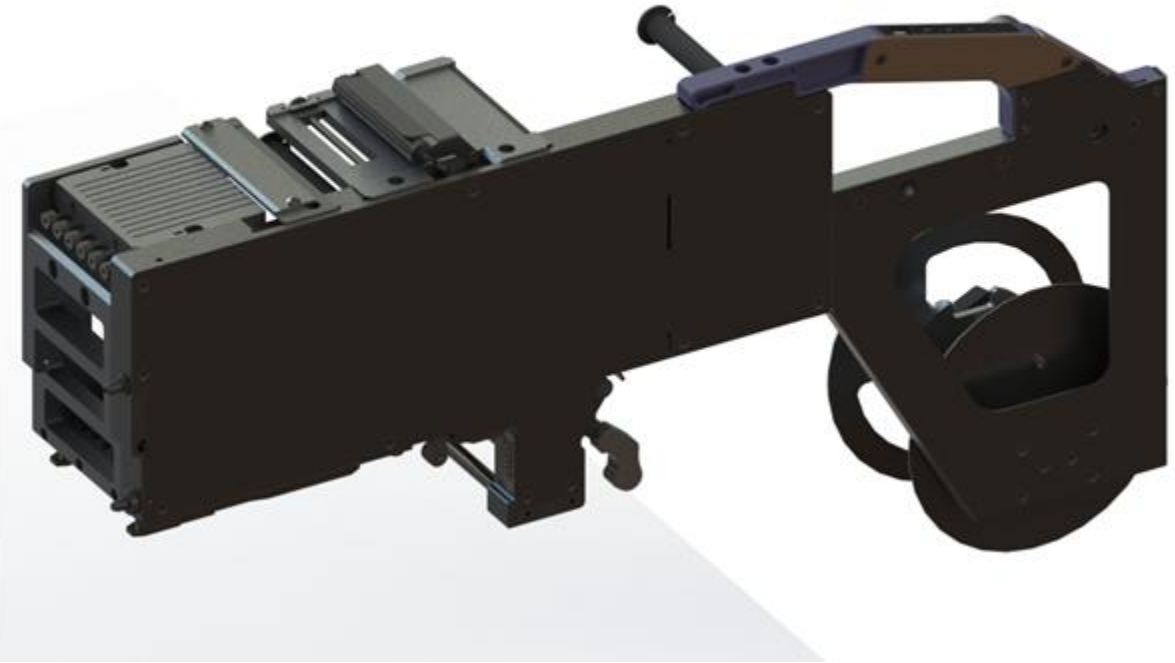

※ 위 이미지는 75mm FEEDER임

# 3. LABEL FEEDER 구동설명

- 본 LABEL FEEDER는 사용하고자 하는 LABEL, SHEET, 부품 등을 Pick Up 위치까지 이동 시켜 LABEL MACHINE에서 본 장치로부터 직접 부품을 공급받아 빠른 Cycle Time과 정확성을 극대화 시켜 공급 중 부품에 생길 수 있는 영향을 최대한 줄인 것이 특징임.

- 기본적으로 각각의 종류의 LABEL을 실장 하여 Roll 방식의 Tape을 탑재 할 수 있어 자재의 공급 능력을 증대 할 수 있고, 여러 종류의 LABEL을 적용 하여 다양한 자재의 공급이 가능함.

- 본 LABEL FEEDER 24mm, 32mm, 44mm, 75mm, 105mm Type 으로 구성되어 있음.

- LABEL공급의 경우 다열 공급이 가능한 것이 특징임.
  ※ 자재 SIZE에 따라 Max 10열까지 공급가능 (자재 SIZE에 따른 한정)

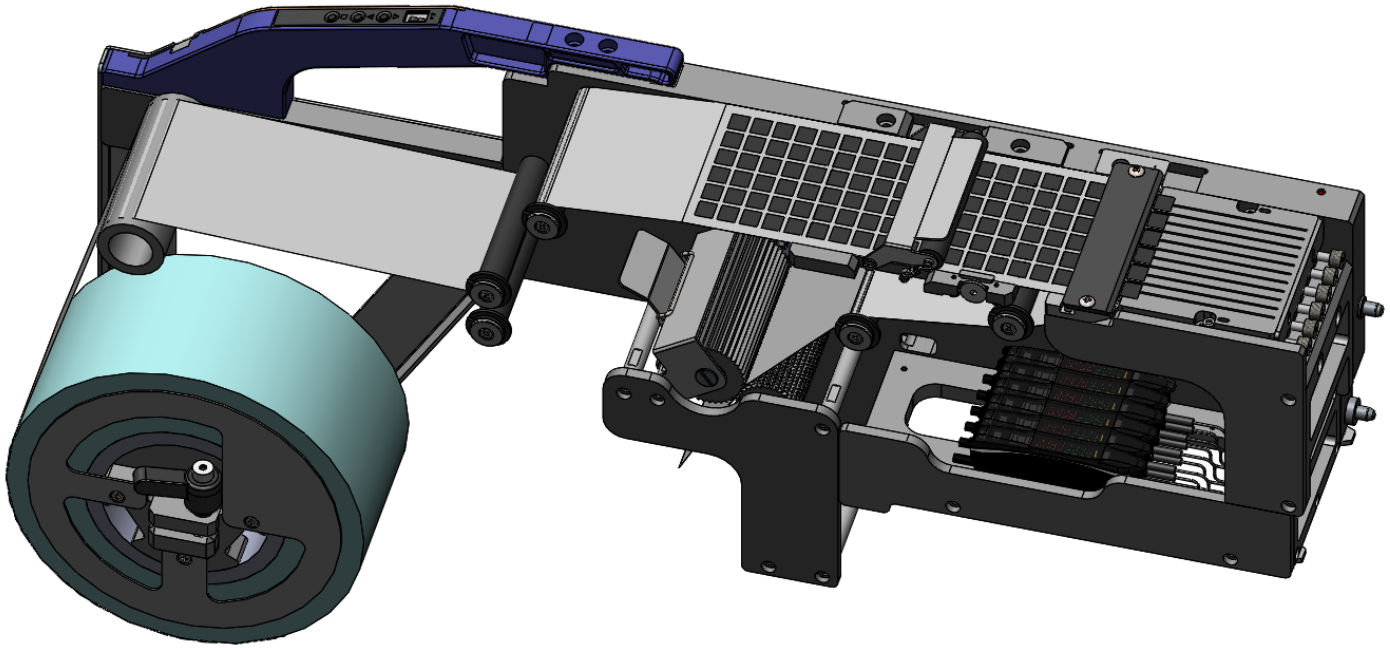

※ 위 이미지는 75mm FEEDER임

# 4. LABEL FEEDER 명칭

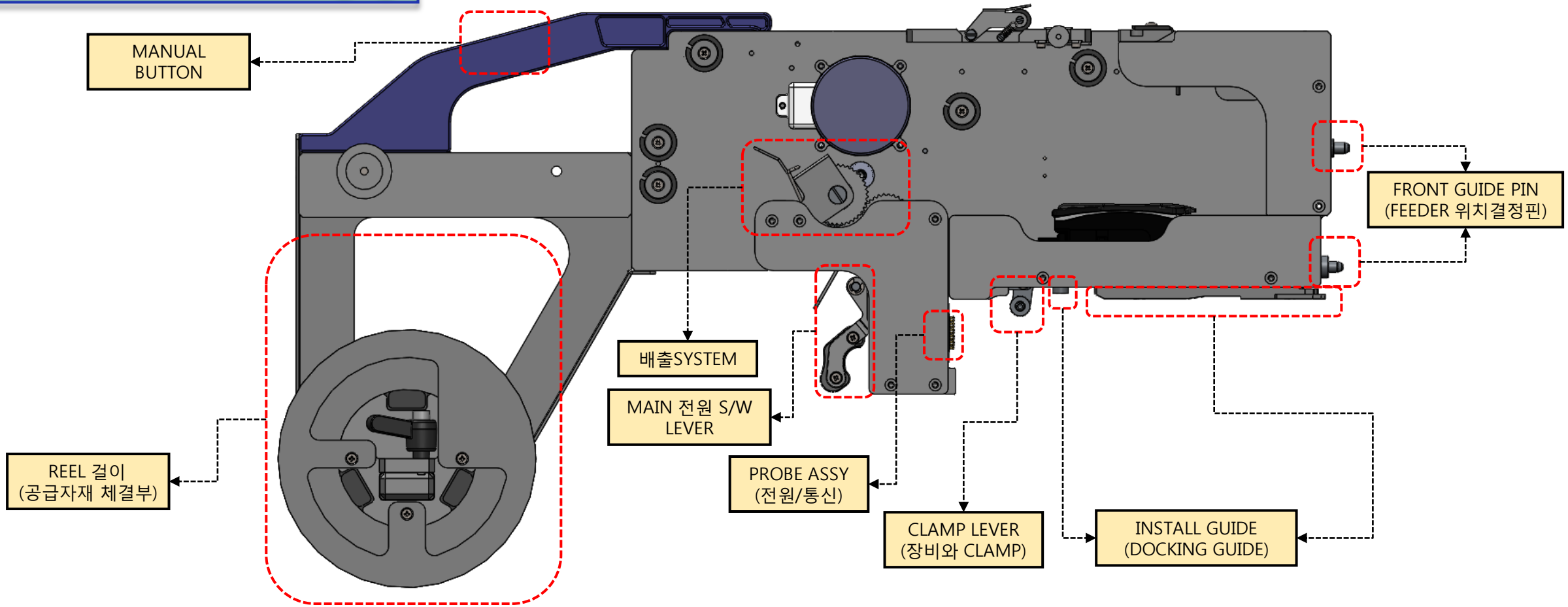


※ 위 이미지는 75mm FEEDER임

# 5. LABEL FEEDER 기능설명

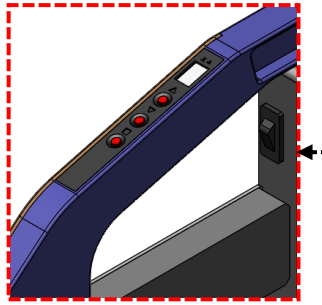

CONTROL SYSTEM
▶ 조작이 간편한 푸쉬 스위치

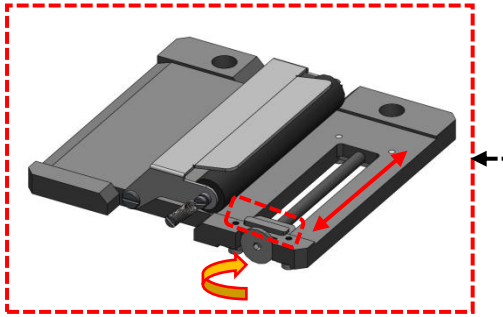

LABEL LOADING ASS'Y
▶ LABEL SIZE별로 Knob를 돌려 가변
(ex) : 75mm LABEL FEEDER 기준
Max:75mm, Min:25mm)

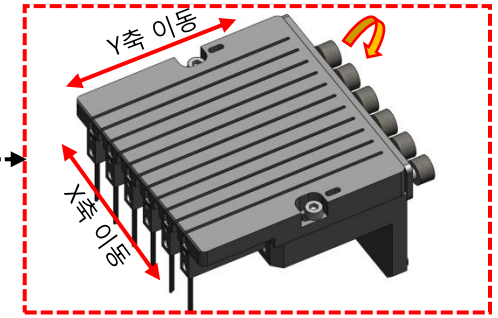


LABEL GUIDE ASS'Y
▶ 사용자재 SIZE에 맞게 SENSOR SETTING
▶ X축, Y축 가변 가능
(ex) : 75mm LABEL FEEDER 기준
▶ X축 : 5.5mm 간격
▶ Y축 : 기구적 20mm 간격, S/W 60.9mm

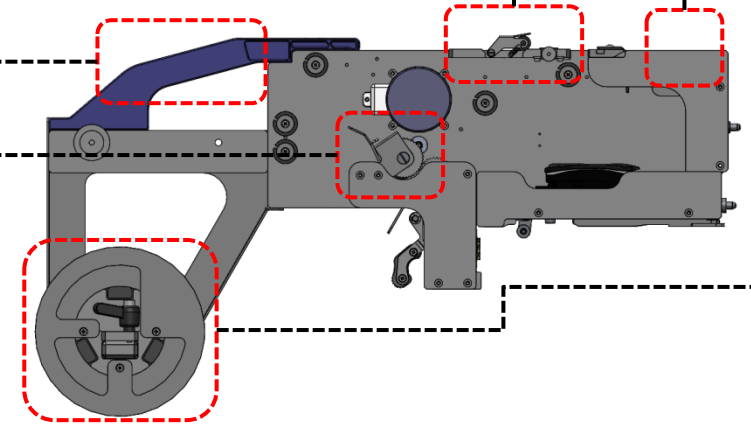

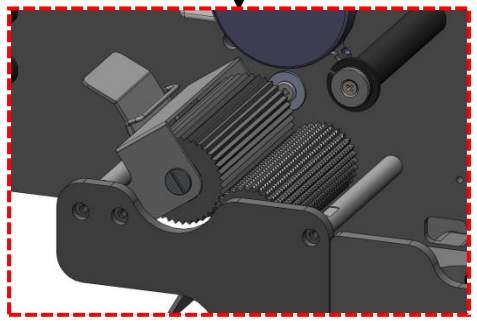

배출 ASS'Y
▶ 원뿔 형 기어형상으로 배출안정화

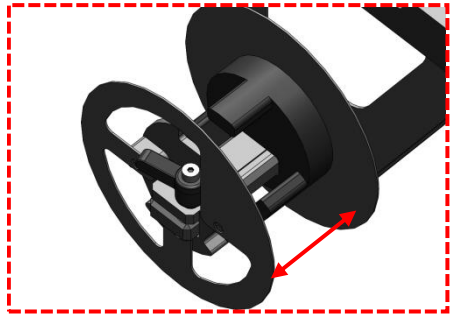

LABEL ASSY
▶ LABEL SIZE별로 Knob를 돌려 가변
(ex) : 75mm LABEL FEEDER 기준
Max:75mm, Min:35mm

※ 위 이미지는 75mm FEEDER임

# 6. LABEL FEEDER 경로

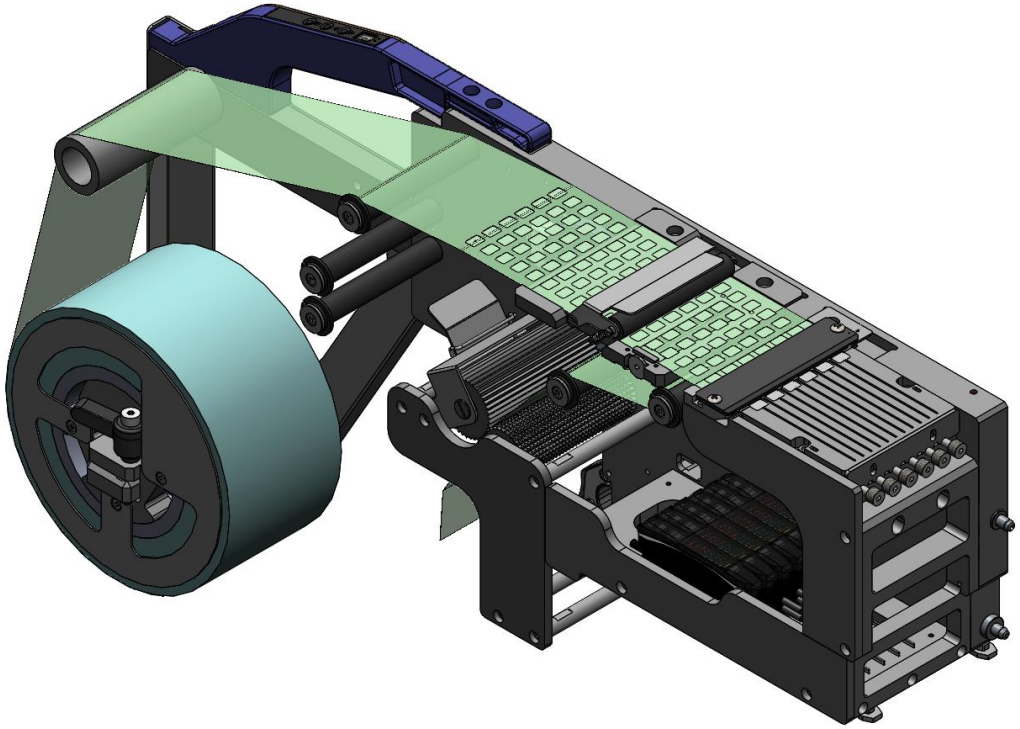

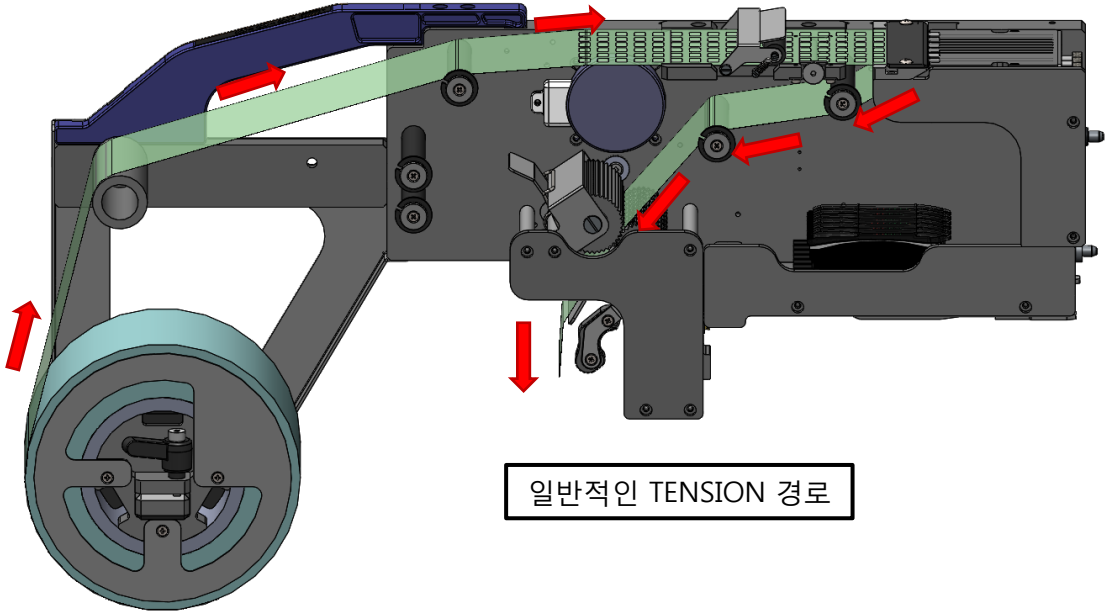

일반적인 TENSION 경로

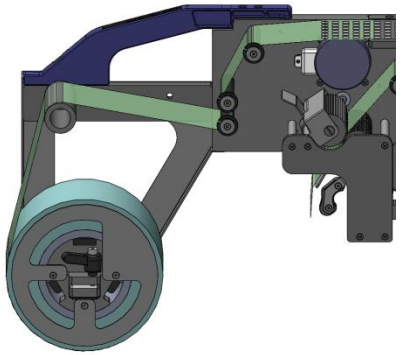

TENSION이 필요할 경우

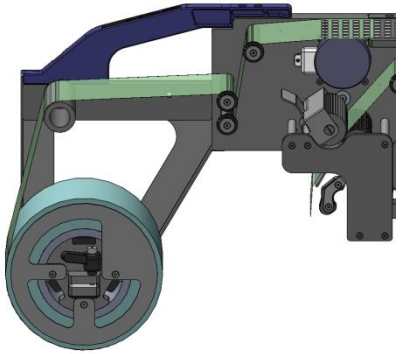

TENSION을 필히 필요할 경우

※ 위 이미지는 75mm FEEDER임

# 7. LABEL FEEDER 장착/제원

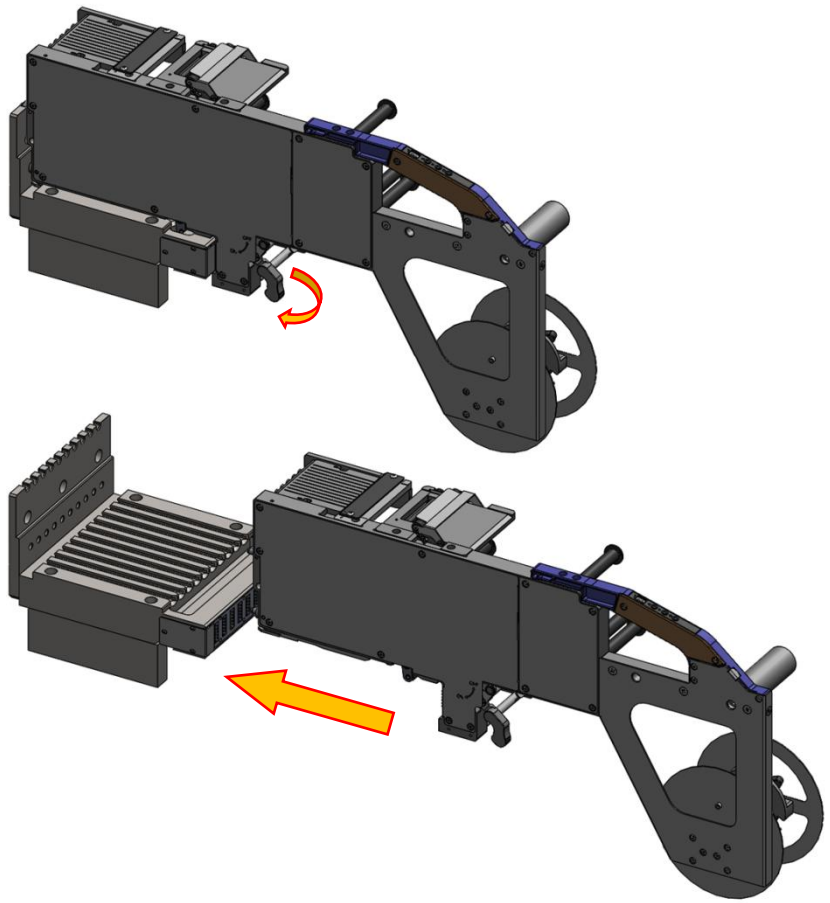

※ 위 이미지는 75mm FEEDER임

| 구분 | | LABEL FEEDER | 비고 |
|---|---|---|---|
| FEEDER 제원 | Mode명 | 24mm, 32mm, 44mm, 75mm, 105mm | - |
| | 폐비닐 배출 | 후방 배출 | - |
| | 무게 | 75mm기준 5.5 kgf 이하 | Reel Plate 포함,<br>릴 무게 제외 |
| | Layout | STW의STM-1장비와 운전중/정지중 간섭 및 충돌이 없을 것. | - |
| 이송 | 이송 피치 | 0.0mm~60.9mm | 이송 피치 셋팅은<br>피더 내에서 구현. |
| 정도 | X | ± 0.2mm(Cp>=1.0) | STS105MM라벨피더 |
| | Y | ± 0.2mm(Cp>=1.0) | 검사Tape 기준 |
| | Z | ± 0.2mm | MAIN FRAME상면 |
| 속도 | 속도 | 속도 가변 (Mode 1 ~ 10단계) 가능 | - |
| | | 최저 75(ms)~최대 115(ms) | - |
| 장비인터페이스 | 클램핑 | SM 피더베이스에 장착가능 (PRBE PIN 접촉 : 통신, 전원공급) | - |
| 전원 | 소비전류 | **구분 / 대기중 / 운전중 / 비고** | - |
| | | 전압 / 24VDC / 24VDC / - | |
| | | 정격 전류 / 0.1A 이하 / 1.0A이하 / RMS기준 | |
| | | 최대 전류 / 0.2A이하 / 2.0A이하 / Peak기준 | |
| 소음 | 소음 | 67dB 이하 | - |
| UI | 피치 표시 | 현재의 설정된 피치 값의 정수부를 표시함.<br>(1~60까지 표시) | 후방 1m에서 측정시 |
| | 피치 셋업 기능 | 1mm Pitch 단위로 60mm 까지<br>피치 셋업 가능 | FND 조작반 표시 |
| | 전진 기능 버튼 | 1mm 간격으로 전진 | FND에서 0~9로 표현 |
| | 속도 셋업 기능 | 속도 가변 가능<br>단, Parameter 선택으로 구현 | - |
| | 내구성 | 3,700,000회 이상 | - |
| 사용자재 | 배출부 | 이면지 재질 : 투명PET FILM | 고객요청에 따라<br>위치 변동 가능 |
| | SENSOR | FIBER SENSOR | - |

# 8. LABEL 제작 시 유의 사항

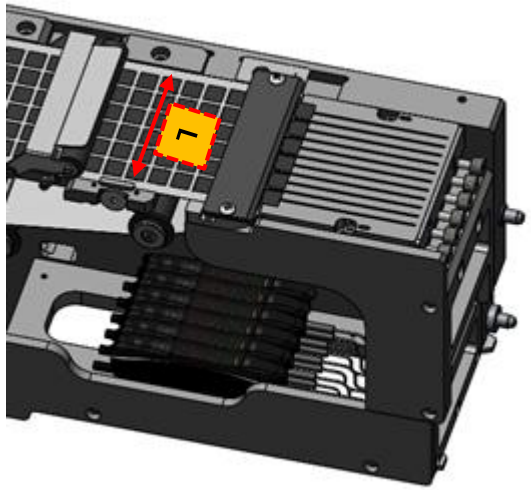


(단위 : mm)

| Feeder Type | | X | Y | L | A | B | P | 배열 |
|---|---|---|---|---|---|---|---|---|
| 24 | Min. | 3 | 3 | 10 | 2 | 2 | 250 | 1열 |
| | Max. | 28 | 70 | 24 | Free | Free | Free | 3열 |
| 32 | Min. | 3 | 3 | 24 | 2 | 2 | 250 | 1열 |
| | Max. | 28 | 70 | 32 | Free | Free | Free | 3열 |
| 44 | Min. | 3 | 3 | 32 | 2 | 2 | 250 | 1열 |
| | Max. | 28 | 70 | 44 | Free | Free | Free | 5열 |
| 75 | Min. | 3 | 3 | 44 | 2 | 2 | 250 | 1열 |
| | Max. | 71 | 70 | 75 | Free | Free | Free | 10열 |
| 105 | Min. | 3 | 3 | 75 | 2 | 2 | 250 | 1열 |
| | Max. | 101 | 70 | 105 | Free | Free | Free | 10열 |
| 기타 | 1. FEEDER TYPE 및 LABEL 배열은 고객의 요청에 의해 변경 가능함.<br>2. 위 치수는 권장 사양이며 FEEDER Type별 변경 가능함. | | | | | | | |

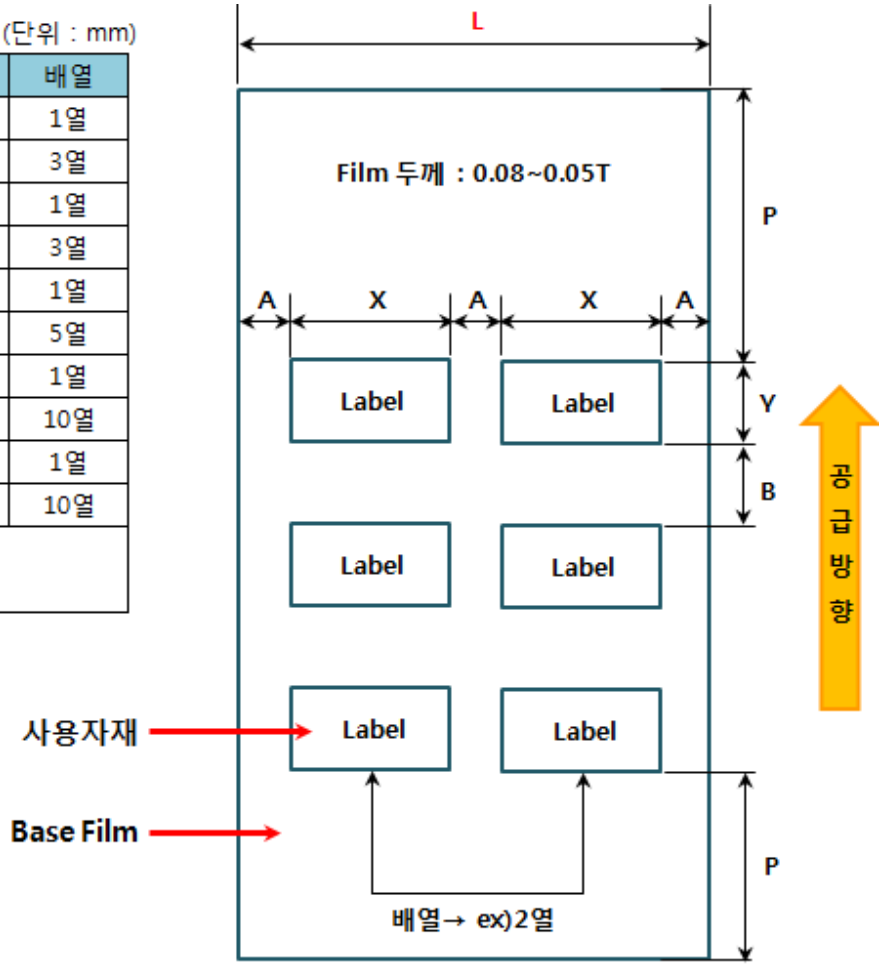


● 자재 제작시 유의 사항 (※필수 사항)
- L치수 : Max. 치수 변경 불가
- A, B, P 치수 : Min. 치수 변경 불가
- Base Film 두께 : 권장사양에 맞게 제작 필요
  (0.08T ~ 0.05T (필름 두께가 얇을수록 좋음)
- Base Film 재질 : Paper, Film
- 사용자재 두께 :
  - Standard : Base Film 포함 0.4T 이하
  - 최대공급가능 두께 : Base Film 포함 0.7T 이하
  - 사용하고자 하는 자재의 두께는 최소 0.03 이상일 것. (권장사양)
- 자재 타발시 Base Film에 자재형상 칼자국 없을 것

※ 위 이미지는 75mm FEEDER임

# THANK YOU